3220 S -1

PARTS LIST

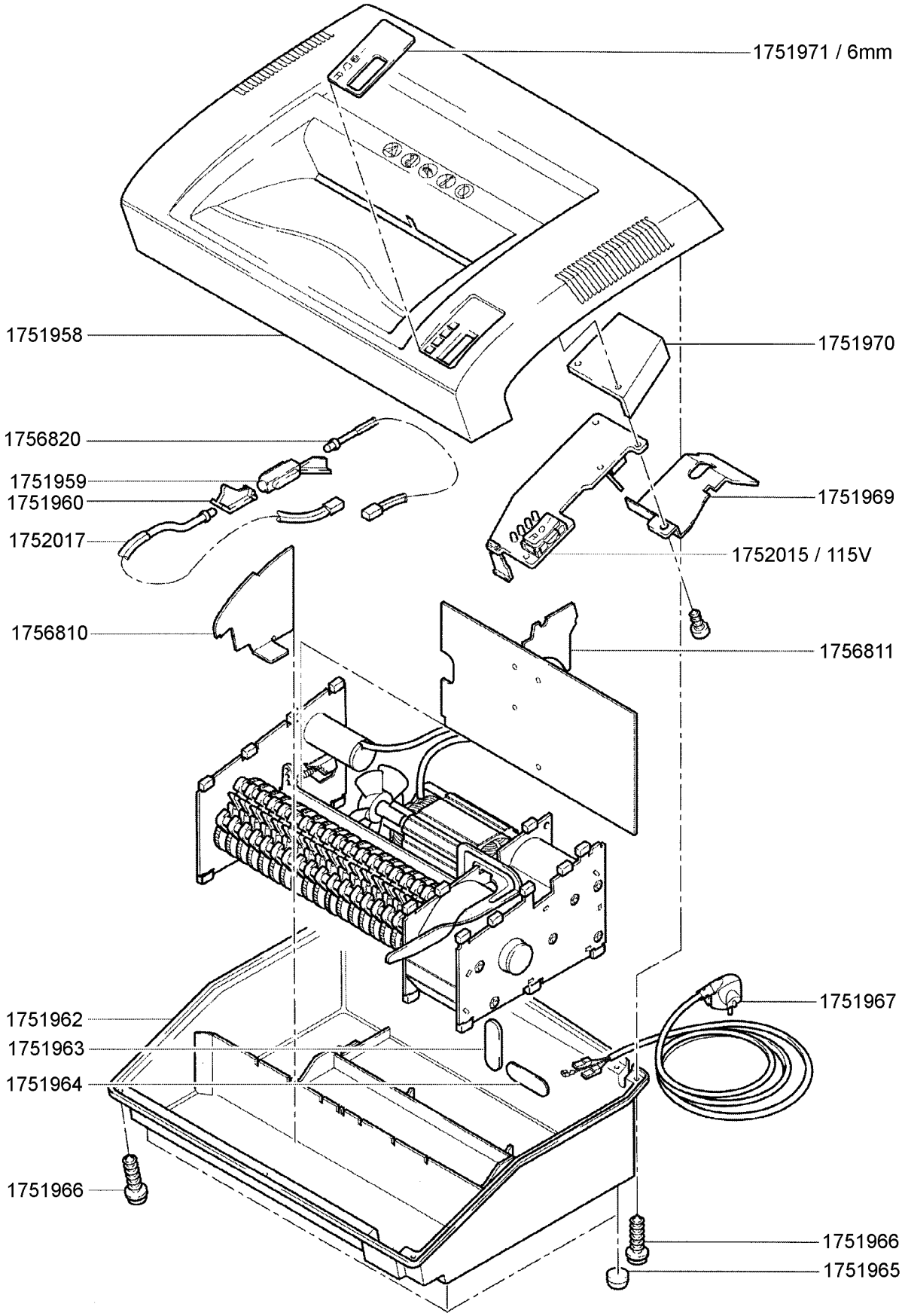
1751971 / 6mm
1751958
1751970
1756820
1751959
1751960
1751969
1752017
1752015 / 115V
1756810
1756811
1751967
1751962
1751963
1751964
1751966
1751966
1751965

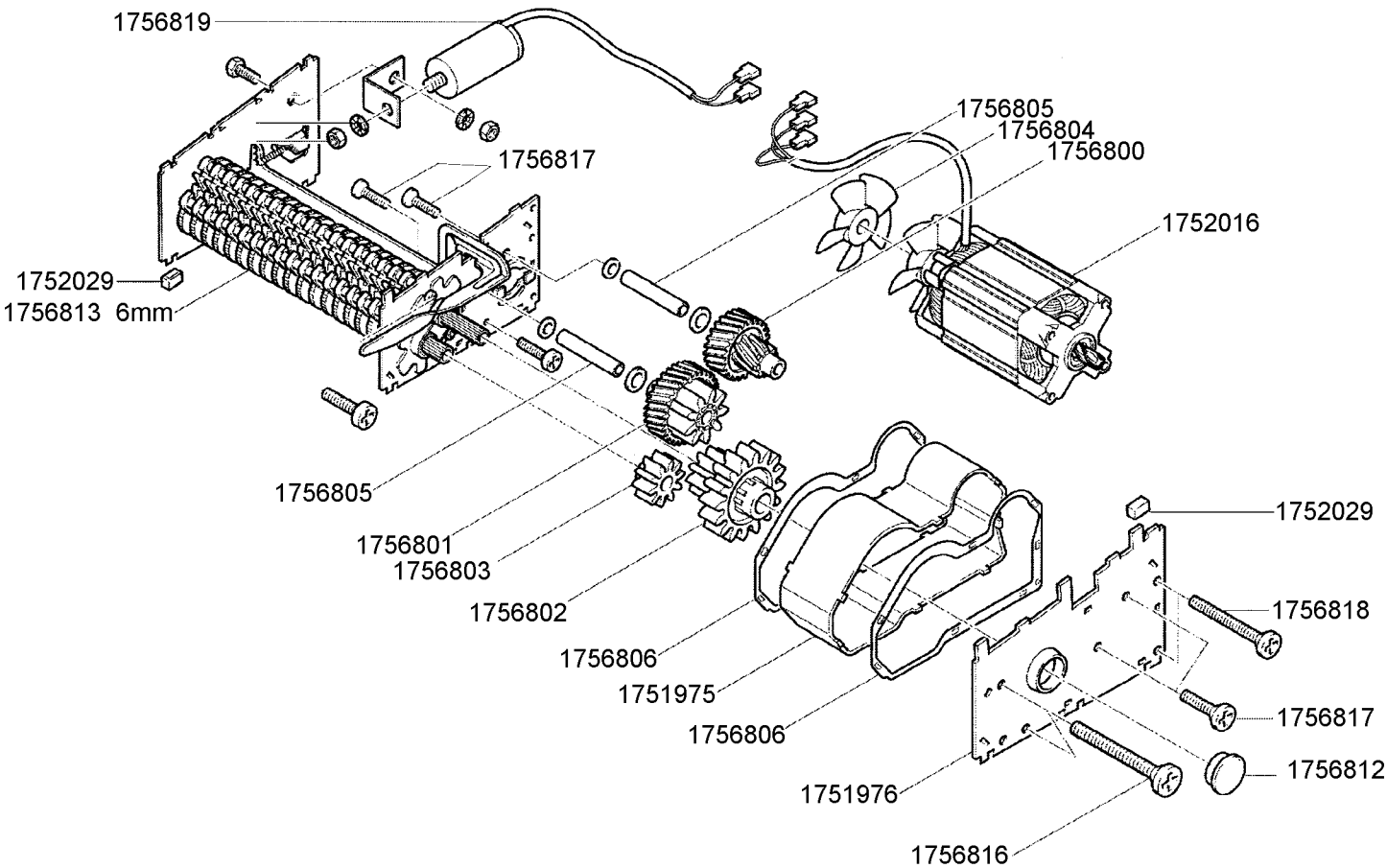
1756819
1756817
1756805
1756804
1756800
1752016
1752029
1756813 6mm
1756805
1756801
1756803
1756802
1756806
1751975
1756806
1751976
1756816
1752029
1756818
1756817
1756812

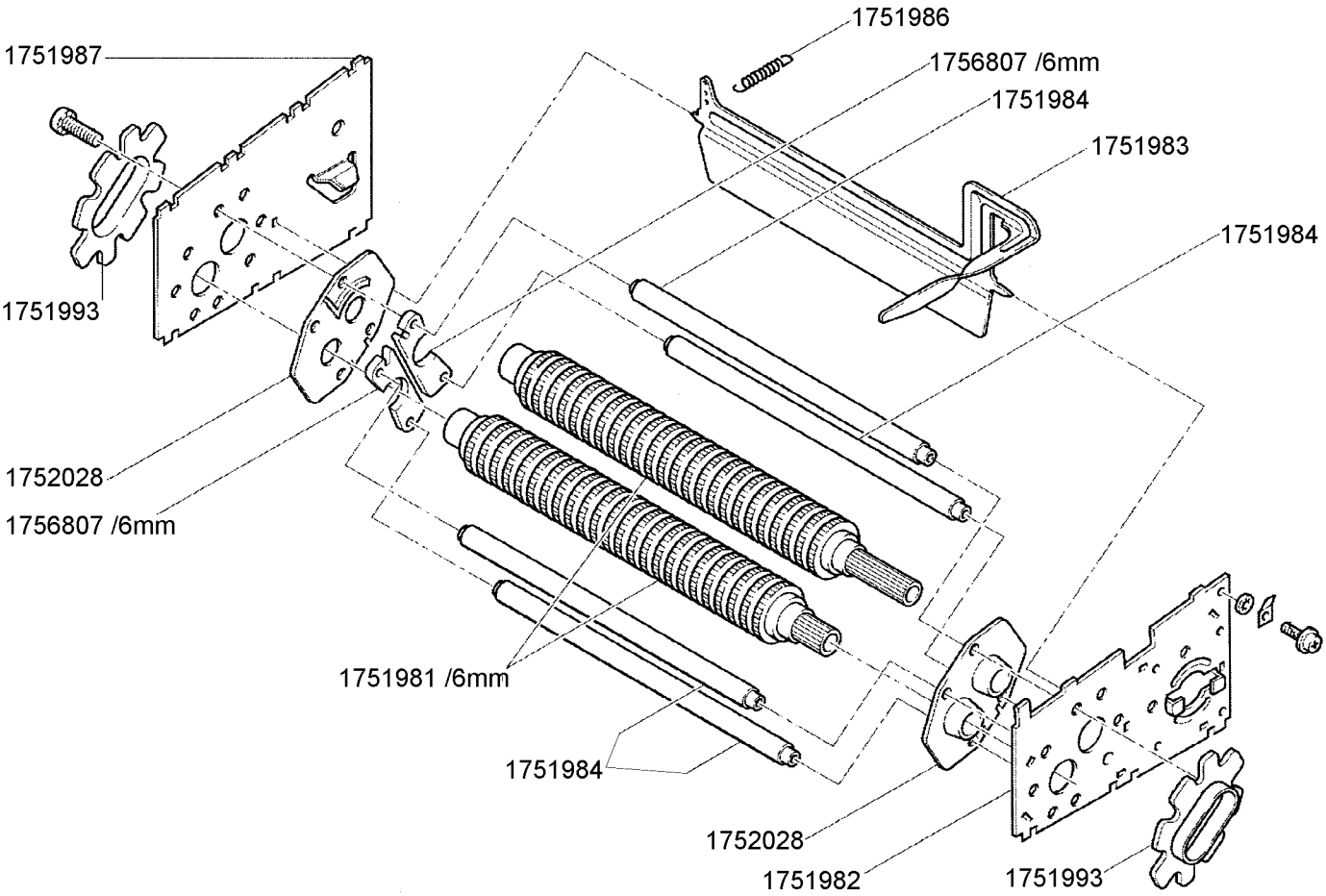
1751986
1751987
1756807 /6mm
1751984
1751983
1751984
1751993
1752028
1756807 /6mm
1751981 /6mm
1751984
1752028
1751982
1751993